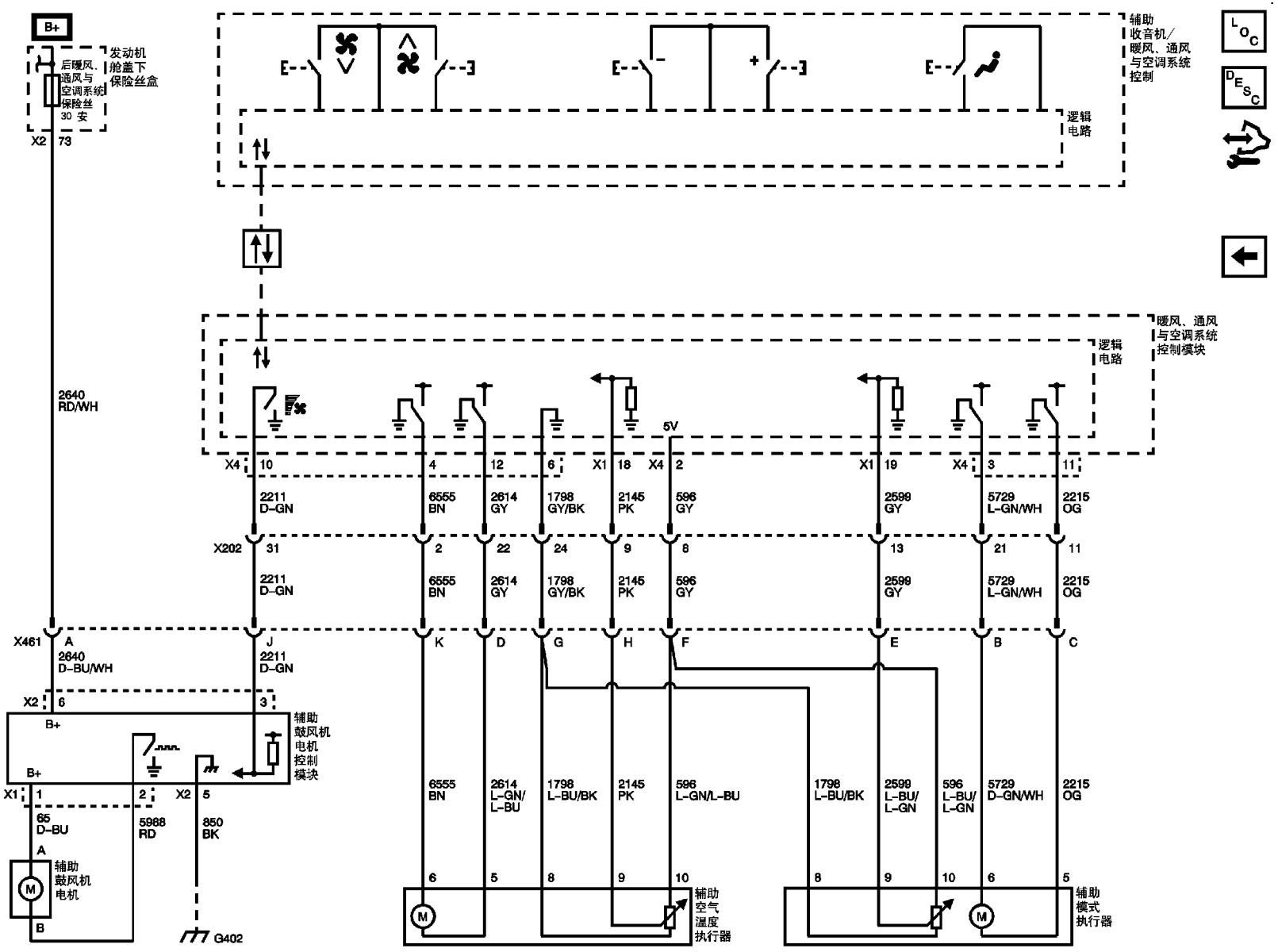
B+
发动机舱盖下保险丝盒
后暖风、通风与空调系统保险丝 30 安
X2 73
2640 RD/WH
辅助收音机/暖风、通风与空调系统控制
逻辑电路
暖风、通风与空调系统控制模块
逻辑电路
5V
X4 10
4
12
6
X1 18
X4 2
X1 19
X4 3
11
2211 D-GN
6555 BN
2614 GY
1798 GY/BK
2145 PK
596 GY
2599 GY
5729 L-GN/WH
2215 OG
X202 31
2
22
24
9
8
13
21
11
X461 A
2640 D-BU/WH
J
K
D
G
H
F
E
B
C
X2 6
3
辅助鼓风机电机控制模块
B+
X1 1
2
X2 5
65 D-BU
5988 RD
850 BK
A
辅助鼓风机电机
B
G402
6555 BN
2614 L-GN/L-BU
1798 L-BU/BK
2145 PK
596 L-GN/L-BU
1798 L-BU/BK
2599 L-BU/L-GN
596 L-BU/L-GN
5729 D-GN/WH
2215 OG
6
5
8
9
10
辅助空气温度执行器
8
9
10
6
5
辅助模式执行器